Revox Control A255 II Android Display

Eine eigene Touchscreen-Oberfläche bietet für ihre Haussteuerung eine unverzichtbare Bedienmöglichkeit. Von Sicherheit- bis hin zu Beleuchtungstechnik ist eine moderne und flexible Darstellung notwendig, um eine intuitive und einladende Steuerung für ihre Kunden zu gewährleisten.

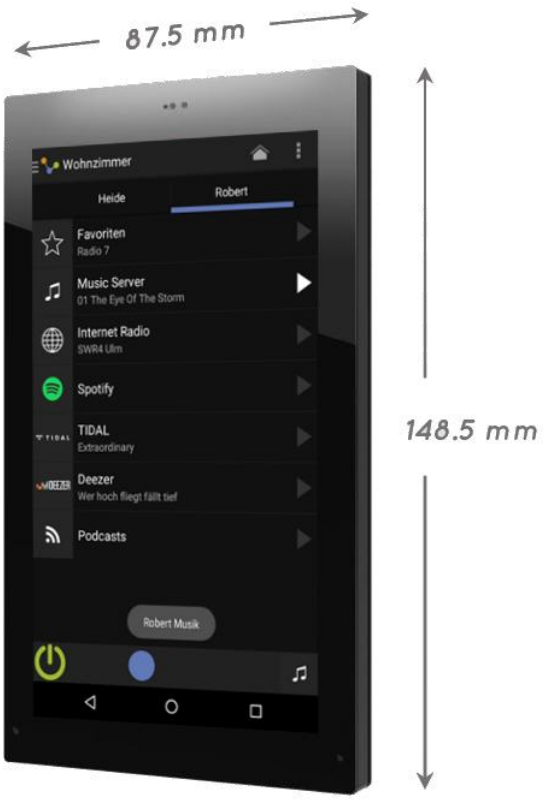

Das neue Revox Control Display V255 II kann als dedizierte In-Wall-Steuerung für Revox Multiuser / Multiroom-Lösungen eingesetzt werden. Das Revox Control Display hat eine gesperrte Systemarchitektur für Endanwender, so dass das Panel automatisch mit der Revox Multiuser App gestartet wird.
In der offenen Android-Version können Sie alle verfügbaren Android-Anwendungen installieren, um ihr Multiroom-Audiosystem, ihre Beleuchtung usw. zu steuern oder ihre bevorzugten Anwendungen nutzen.
Der V255 II basiert auf industriellen Komponenten:

- Helles 450nits, 5,5“ FHD (1920 x 1080) IPS Display
- Näherungssensor
- Helligkeitssensor
- WiFi 802.11 b/g/n/ac, BT 4.2
- PoE 802.3af

Geliefert wird das neue Display mit einer speziellen Revox-Montageplatte für einfache und zweifache Unterputz-Einbaudosen, die mit allen EU-Länderstandards kompatibel ist.

Das V255 Display ist geeignet für den Nachrüstmarkt als Ersatz für M217 / M218 Bedienfelder. Für diesen Ersatz können Sie die WLAN-Version ohne Netzwerkkabel verwenden.

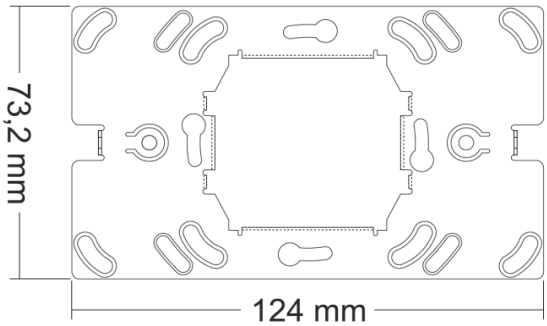

SPEZIFIKATIONEN

CPU

- NXP iMX8, Quad-core 64bit ARM A53 @1,8 GHz Prozessor

SPEICHER

- 16GB Flash storage

ANZEIGE

- Hochleistungs-Display, FHD, IPS 5.5” LCD, 1920 x 1080 Auflösung
- 450 nits Helligkeit
- Kapazitive Touch-Oberfläche mit Multi-Touch- und Gestenunterstützung

NÄHE & LICHT SENSOR

- zusätzlicher “time-of-flight” Näherungssensor einstellbar
- Umgebungslichtsensor

NETZWERK

- Gigabit Netzwerk-Controller
- Dual Band 2.4GHz & 5.0GHz Wi-Fi 802.11 b/g/n/ac

BETRIEBSSYSTEM

- Android 9.0

FARBEN

- Schwarzer oder weißer Rahmen

VERSIONEN

- Revox Control A255 II Android Display WLAN weiß
- Revox Control A255 II Android Display WLAN schwarz